令和7年度　下都賀地区中学校新人体育大会バレーボール大会　男子の部　組み合わせ

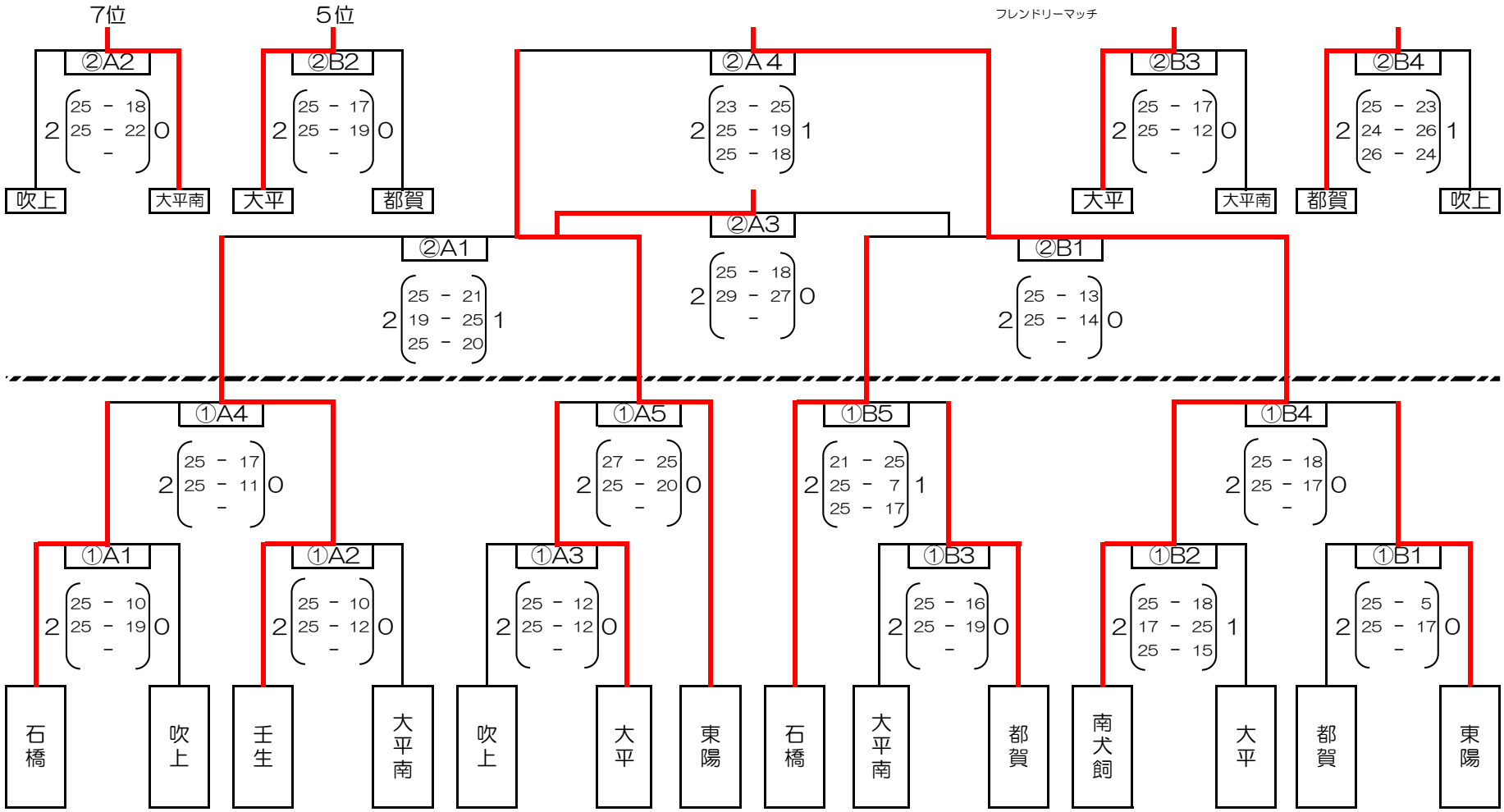

最終結果

優勝	南犬飼　中	準優勝	東陽　中	第３位	壬生　中	第４位	石橋　中
第５位	大平　中	第６位	都賀　中	第７位	大平南　中	第８位	吹上　中