令和7年度　栃木県バレーボール協会長杯争奪中学校バレーボール大会芳賀地区大会

令和8年1月24日(土)・31日(土)

優勝　芳賀中

準優勝	真岡中
第3位	大内中
4	市貝中
5	真岡東中
6	七井中
7	茂木中
8	山前・益子中

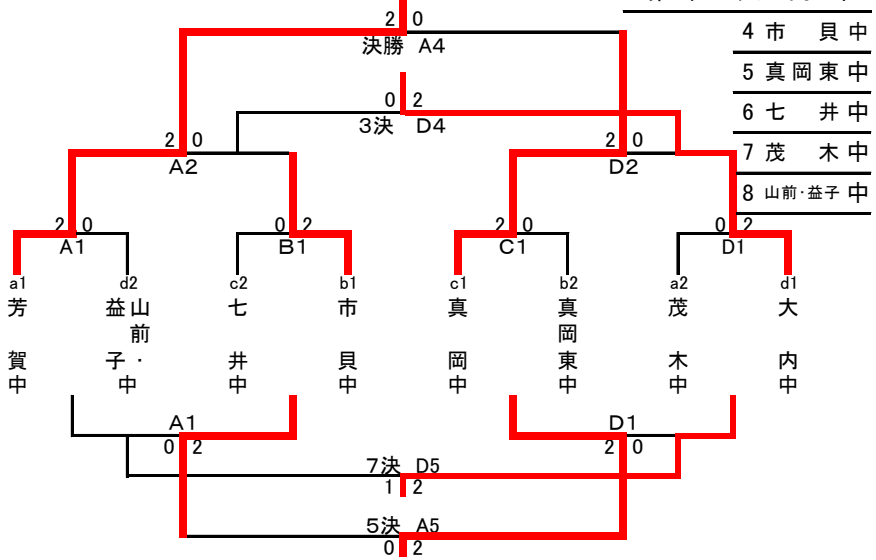

決勝戦		A6			*3位決定戦*	D6	
芳賀	2	○25 ○25	0	真岡	市貝	18 17	2 大内
5位決定戦		A5			*7位決定戦*	D5	
七井	0	19 12	2	真岡東	山前・益子	27 ○25 13	2 茂木
準決勝		A4				D4	
芳賀	2	○25 ○25	0	市貝	真岡	○25 ○25	0 大内
敗者1回戦		A3				D3	
山前・益子	0	24 17	2	七井	真岡東	○25 ○25	0 茂木
1回戦		A1				A2	
芳賀	2	○25 ○25	0	山前・益子	七井	16 19	2 市貝
		D1				D2	
茂木	0	13 12	2	大内	真岡	○25 ○25	0 真岡東

＜aブロック＞

芳賀	2	○25 ○25	0	茂木
茂木	2	○25 ○25	0	中村
芳賀	2	○25 ○25	0	中村

＜bブロック＞※物部中は棄権のため不参加

真岡東	2	○25 ○25	0	物部
物部	0	0 0	2	市貝
真岡東	1	17 ○25 20	2	市貝

＜cブロック＞

真岡	2	○25 ○25	0	真岡西
真岡西	0	7 7	2	七井
真岡	2	○25 ○25	0	七井

＜dブロック＞

大内	2	○25 ○25	0	長沼
長沼	0	5 2	2	山前・益子
大内	2	○25 ○25	0	山前・益子

1	2	3
芳賀中	茂木	中村
2-1	0-2	1-2

1	2	3
真岡東	物部	市貝
1-2	1-3	0-2

1	2	3
真岡	真岡西	七井
2-1	0-3	1-2

1	2	3
大内	長沼	益子・山前
2-1	0-3	1-2